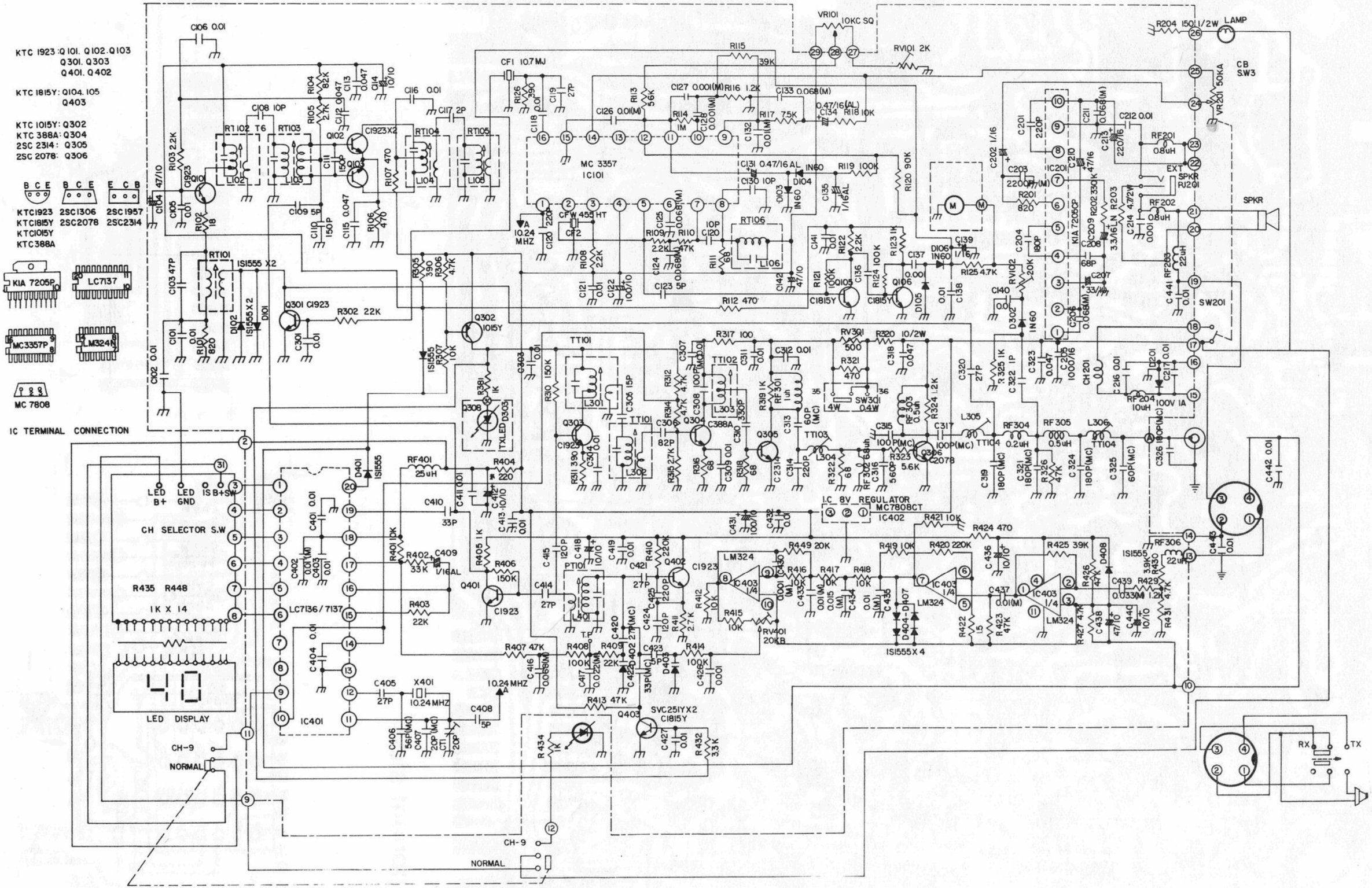
KTC 1923: Q101. Q102. Q103
Q301. Q303
Q401. Q402
KTC 1815Y: Q104. 105
Q403
KTC 1015Y: Q302
KTC 388A: Q304
2SC 2314: Q305
2SC 2078: Q306
KTC1923 2SC1306 2SC1957
KTC1815Y 2SC2078 2SC2314
KTC1015Y
KTC388A
KIA 7205P
LC7137
MC3357P
LM324N
MC 7808
IC TERMINAL CONNECTION
LED B+
LED GND
IS B+SW
CH SELECTOR S.W
R435 R448
1K X 14
LED DISPLAY
CH-9
NORMAL
MC 3357
IC101
IC401
IC402
I.C 8V REGULATOR
MC7808CT
LAMP
CB S.W3
SPKR
EXT SPKR RJ201
SW201
RX
TX